PERSONAL TANK

小型回流水槽

パソタン

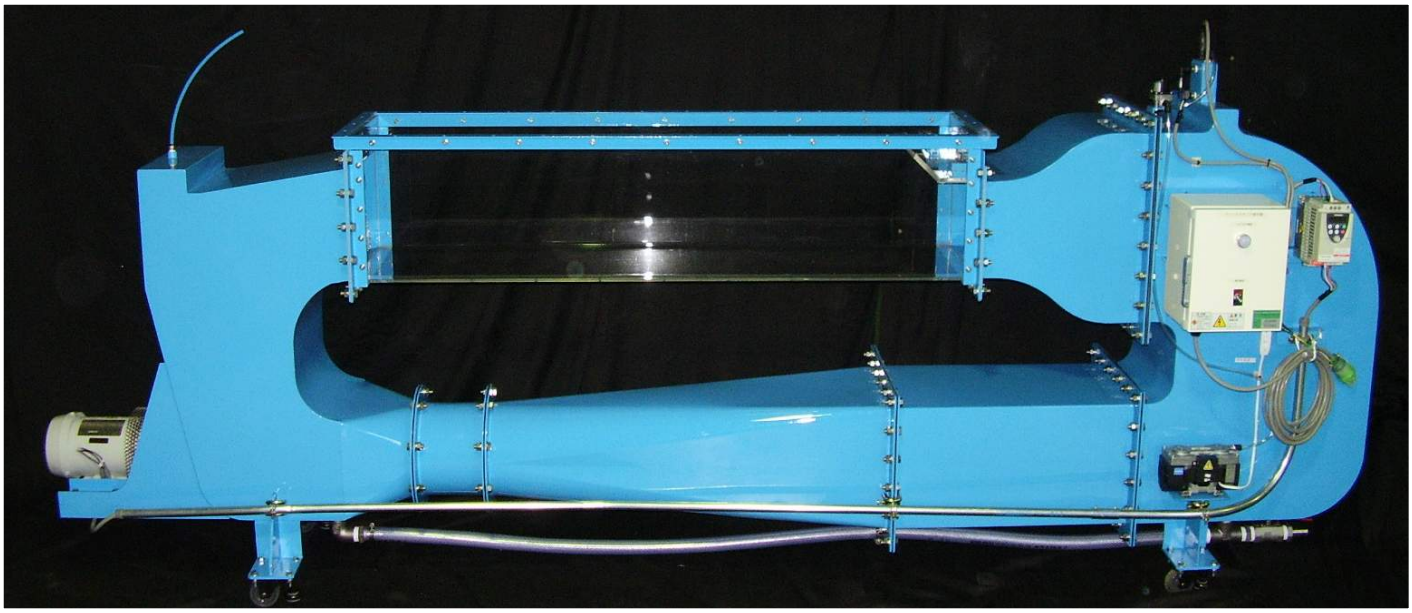

WEST JAPAN FLUID ENGINEERING LABORATORY CO., LTD.

特　徴

パソタンは1人ででも実験できる程、手軽に使用できる小型回流水槽です。

標準型パソタン は本格的な堅型の回流方式で整流装置、気泡除去装置、速度制御装置等を有する高性能試験水槽です。基礎的研究、教育、船舶、海洋、水産関係、機械要素、流れの可視化等と幅広い分野で利用されております。

水理用パソタン は長い観測部を有し、開水路の流水実験に適した回流水路です。
水深や勾配が自由に設定できるため水理実験用として利用されています。
また、水を流さずに静水中の曳航水槽として、または、水流と併用して使用することも可能です。

仕　様

構　成

項　　目	標準型パソタン	水理用パソタン
水槽全体	全長 2.0～2.6m	全長 4.7～8.7m
計 測 部	長さ 0.7～1.3m	長さ 3.0～7.0m
流水装置	インペラ＆駆動モータ	同　　左
整流装置	ｶﾞｲﾄﾞﾍﾞｰﾝ,格子,ﾒｯｼｭ	同　　左
制御装置	インバータ制御	同　　左
気泡除去装置	真空ポンプ式	同　　左
水　　深	0.3m	0.1～0.25m
台　　座	移動可（キャスター付）	固　　定
材　　質	SUS304, SS400	FRP, SS400, SUS304

※別表参照ください。

性　能

項　　目	標準型パソタン	水理用パソタン
流　　速	0～0.7m/s	0～1.0m/s
流速分布	±3%★	±5%（上流0.5m位置★）
定 在 波	±2mm★	±5%（上流0.5m位置★）
サージング	±1mm★	±5%（上流0.5m位置★）

★印部の性能は、流速0.5m/sにおけるものとし目標値とします。
★印部の性能は、流速0.7m/sにおけるものとし目標値とします。

オプション

標準型パソタン

表面加速装置　　：水面近傍の流速分布の改善を図る装置です。
密閉蓋　　：密閉状態で試験を行う時に使用します。
側面キャップ(片側のみ)：取り外しできますので、横方向からの作業が可能です。
流速計　　：取扱いが容易な翼車型流速計です。
流速計用トラバーサ：流速計を観測部の任意位置に移動させる装置です。

水理用パソタン

砂槽ボックス　　：流れによる底泥の巻き上げ実験等が可能となります。
粒子回収装置　　：粒子等を流す実験において、水槽駆動部への悪影響を減少させます。
勾配調整装置　　：水槽の勾配を自由に設定できます。
計測台車及びレール：水槽の長さ方向に移動しながら計測できます。走行それに速度制御も可能です。

標準型パソタン（PT-130S）

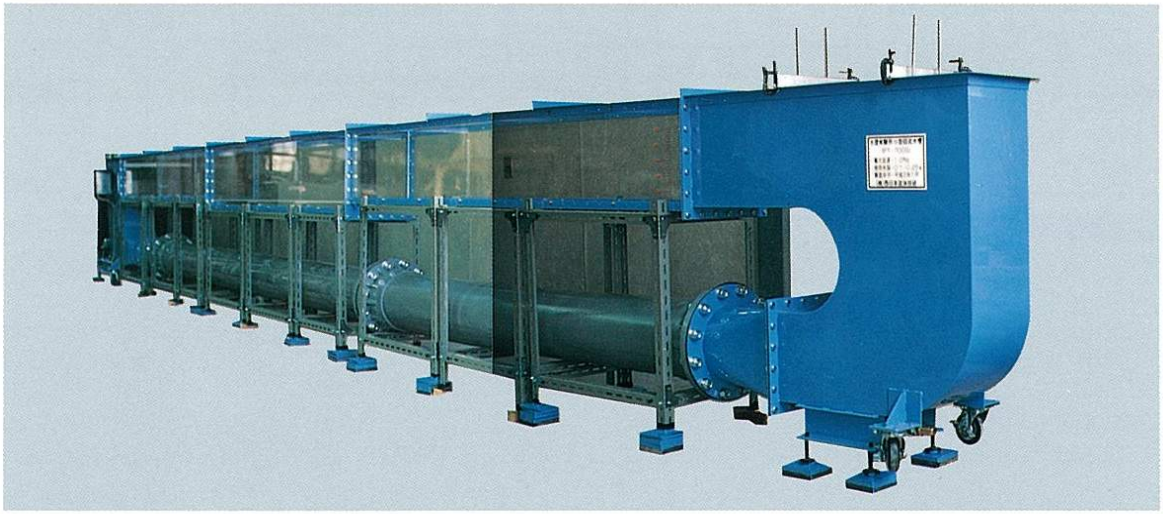

水理用パソタン（PT-500S）

水理用パソタン
（PT■Sタイプ）

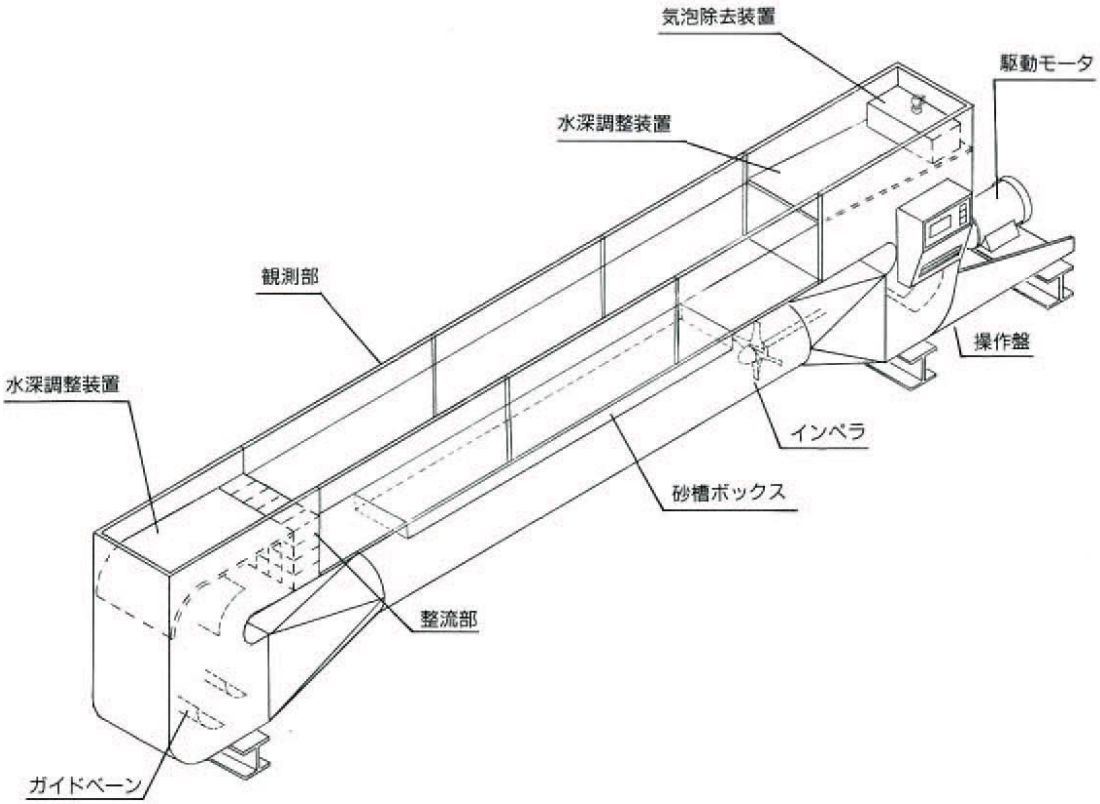

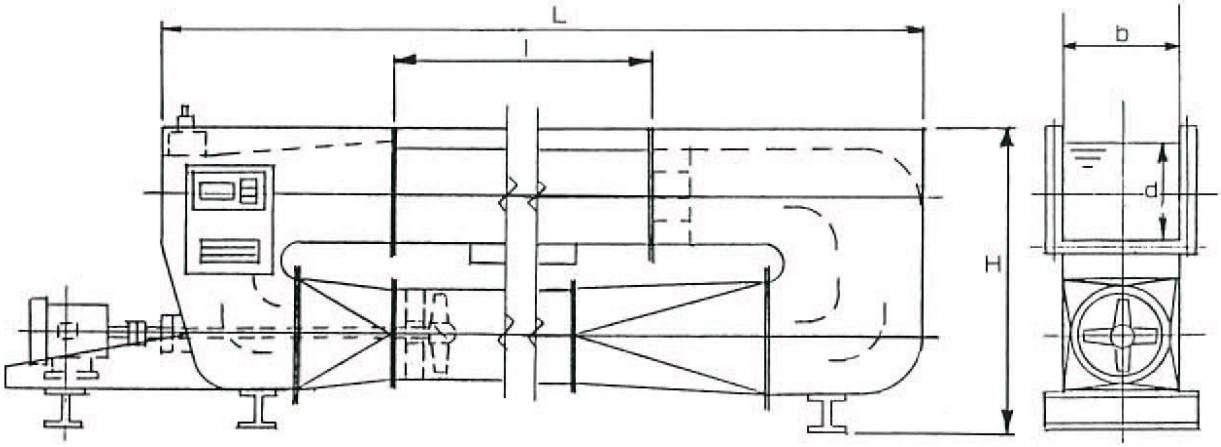

水槽型式	全体寸法(m)		観測部寸法(m)			水量(ton)
	L	H	l	b	d(水深)	
PT-300S	4.7	1.1	3	0.3	0.25	Max.0.9
PT-500S	6.7	1.1	5	0.3	0.25	Max.1.05
PT-700S	8.7	1.1	7	0.3	0.25	Max.1.2

本仕様は、改良のために変更することがございますので御了承ください。1991.7

標準型パソタン
（PTタイプ）

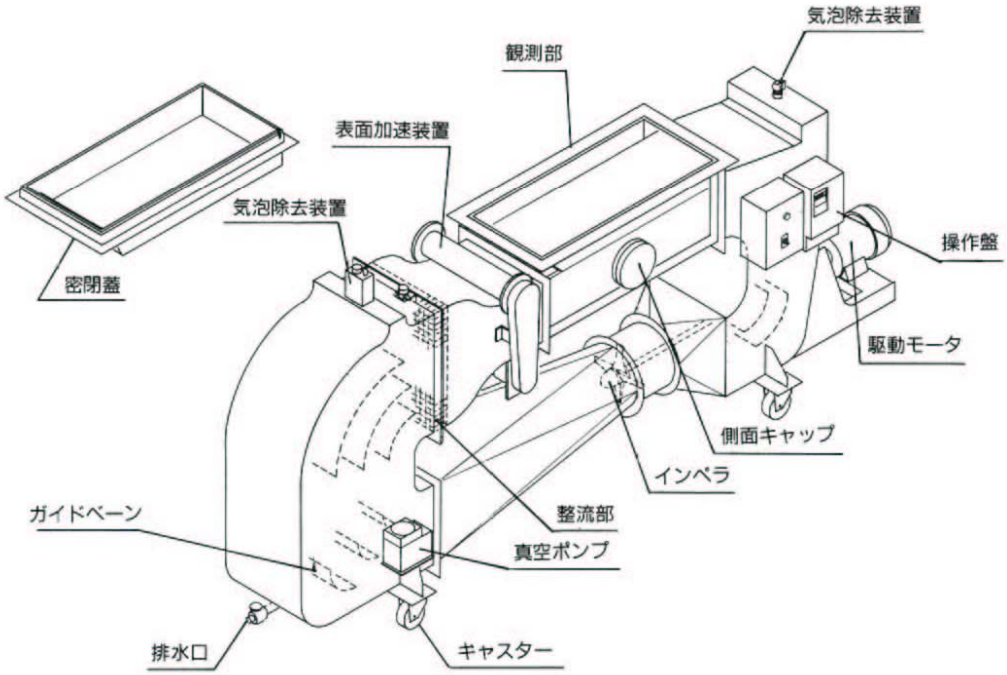

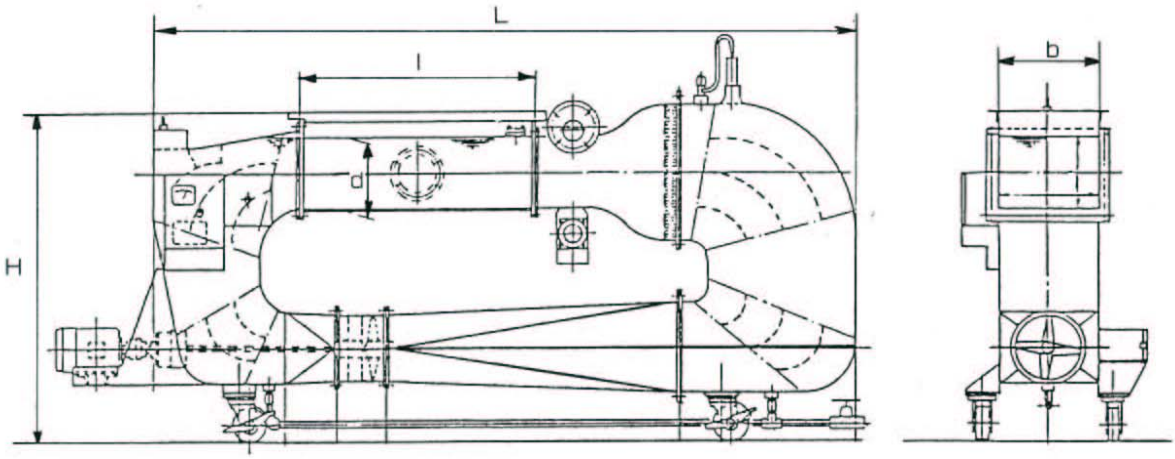

水槽型式（標準仕様）	全体寸法(m)		観測部寸法(m)			水量(ton)	水槽型式 表面加速装置付	全体寸法(m)	
	L	H	l	b	d(水深)			L	H
PT-70	2.0	1.0	0.7	0.3	0.2	0.3	PT-70R	2.1	1.0
PT-90	2.2	1.0	0.9	0.3	0.2	0.3	PT-90R	2.3	1.0
PT-100	2.3	1.0	1.0	0.3	0.2	0.3	PT-100R	2.4	1.0
PT-110	2.4	1.0	1.1	0.3	0.2	0.4	PT-110R	2.5	1.0
PT-120	2.5	1.0	1.2	0.3	0.2	0.4	PT-120R	2.6	1.0
PT-130	2.6	1.0	1.3	0.3	0.2	0.4	PT-130R	2.7	1.0

株式会社
西日本流体技研
WEST JAPAN FLUID ENGINEERING LABORATORY CO., LTD.

本　社
長崎県佐世保市小佐々町黒石 339-30
TEL(0956)68-3500　FAX(0956)68-3504